PRIEHRADOVÝ VÄZNÍK V1;V2;V3;V3*;V4

VÄZNÍKY V1;V3;V2;V4 SA LÍŠIA V USPORIADANÍ STYČNÍKOVÝH PLECHOV PRE PRIPOJENIE STUŽIDIEL ZOSTAVENÝCH PODĽA DETAILU V TABULKE V PRAVOM A ĽAVOM USPORIADANÍ
VÄZNÍKY V1;V3 A V2;V4 SA LÍŠIA NEPOSUVNÝM A POSUVNÝM ULOŽENÍM V PODPORE.

POHĽAD BOČNÝ, M 1:25

VÄZNÍK–TYP	S1	S2	S3	S4	
	POLOHA NA VÄZNÍKU				
V1,V2	A	A	F	E	TYP DETAILU
V1ľ,V1p V2ľ,V2p	1/2 A	1/2 B	1/2 C	1/2 D	
V3ľ,V3p V4ľ,V4p	A	B	C	D	

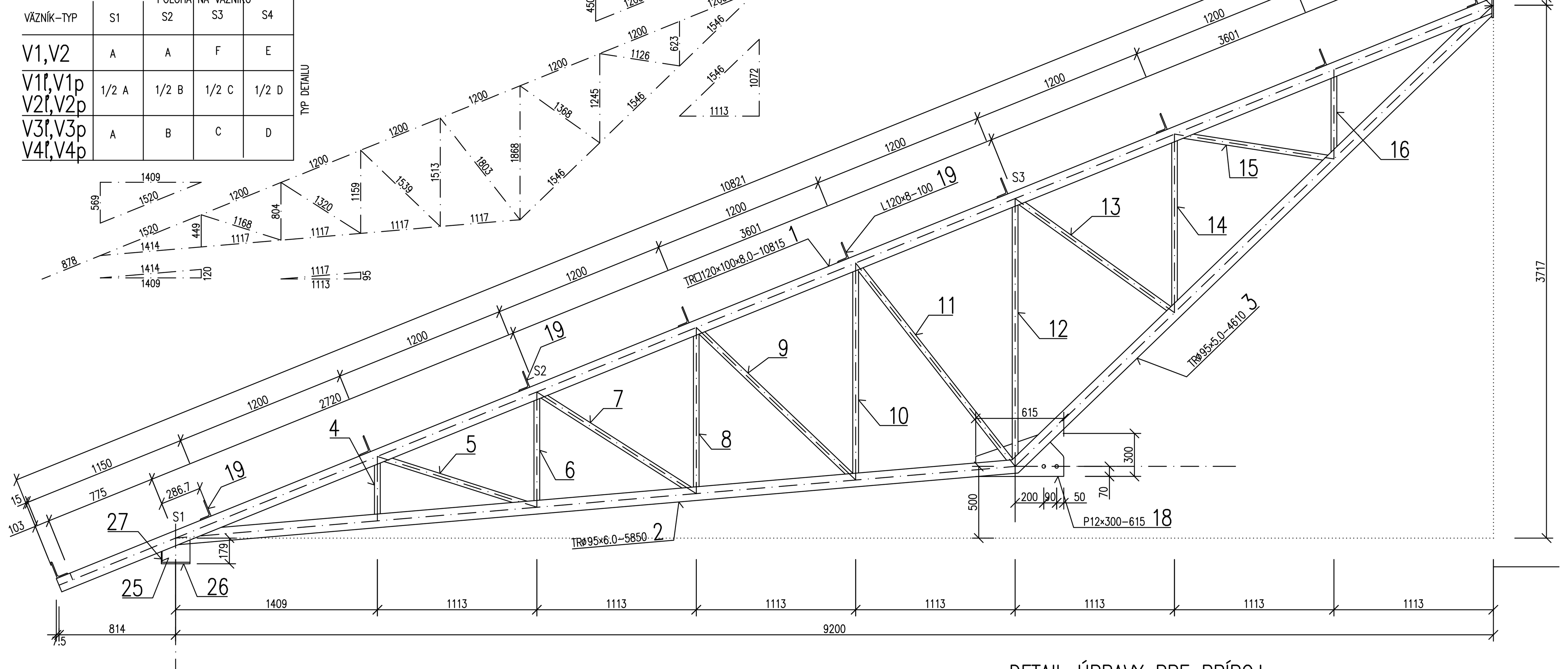

DETAIL V ULOŽENÍ (VÄZNÍKY V1, V3)
PÔDORYS, M 1:10

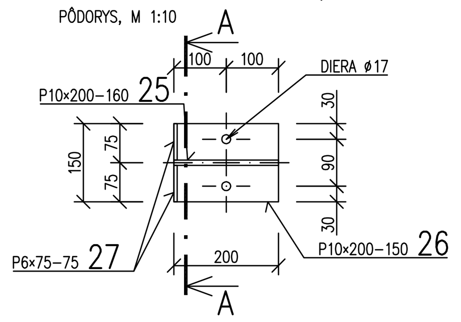

REZ A
M 1:10

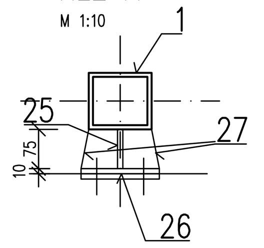

DETAIL ÚPRAVY VO VRCHOLE PRE MONTÁŽNY SPOJ VÄZNÍKOV
POHĽAD BOČNÝ, M 1:10

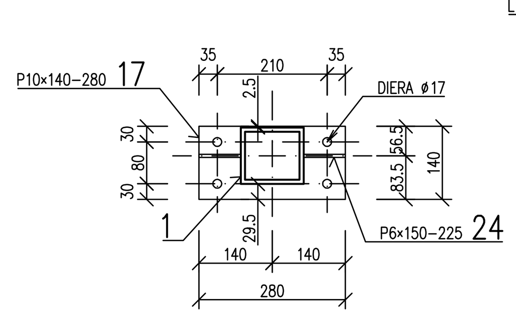

DETAIL ÚPRAVY PRE PRÍPOJ DREVENÝCH VÄZNÍC
POHĽAD BOČNÝ, M 1:10

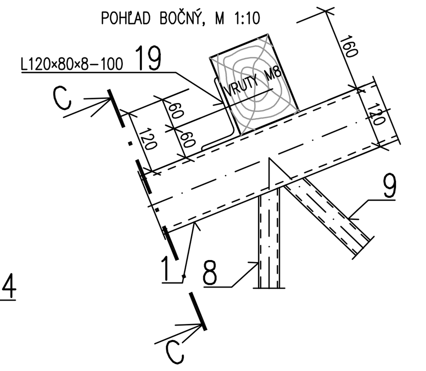

REZ C
M 1:10

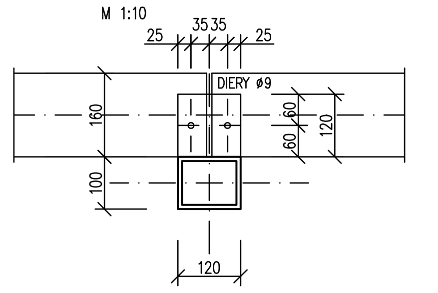

DETAIL V ULOŽENÍ PRE POSUVNÉ PRIPOJENIE (VÄZNÍKY V2, V4)
PÔDORYS, M 1:10

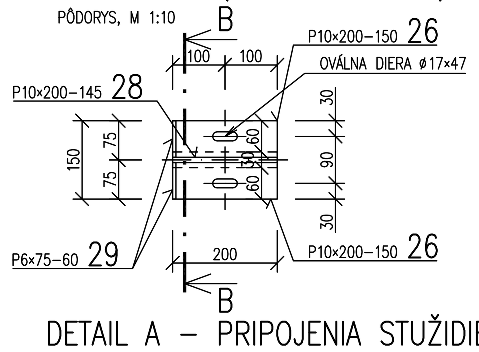

REZ B
M 1:10

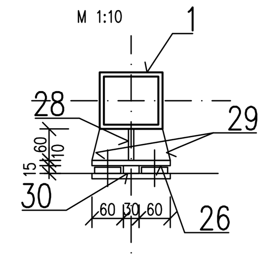

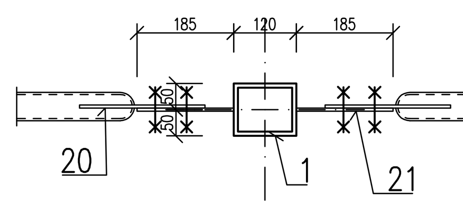

DETAIL A – PRIPOJENIA STUŽIDIEL
PÔDORYS, M 1:10

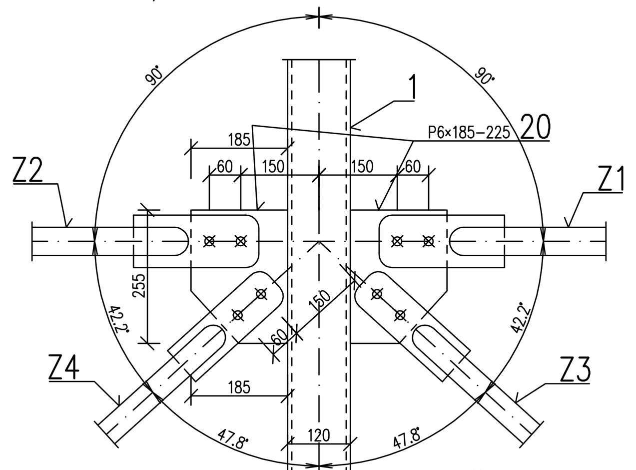

DETAIL B – PRIPOJENIA STUŽIDIEL
PÔDORYS, M 1:10

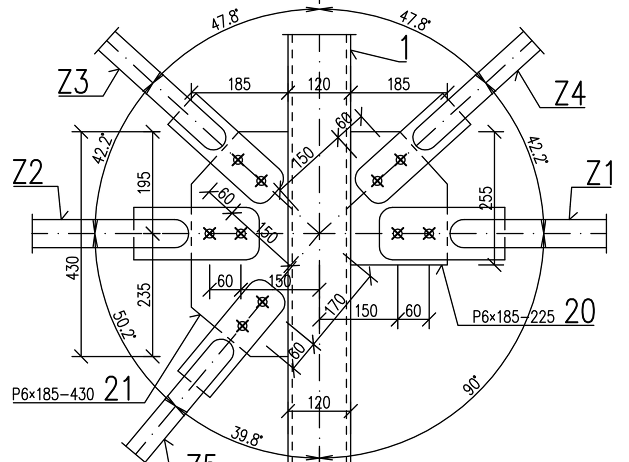

DETAIL C – PRIPOJENIA STUŽIDIEL
PÔDORYS, M 1:10

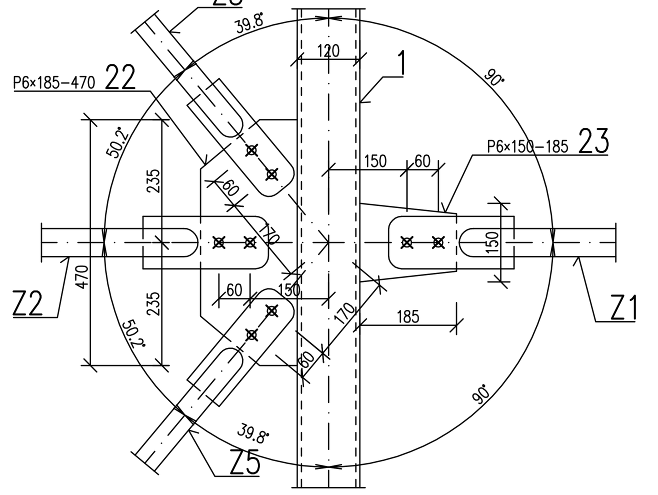

DETAIL D – PRIPOJENIA STUŽIDIEL VO VRCHOLE
PÔDORYS, M 1:10

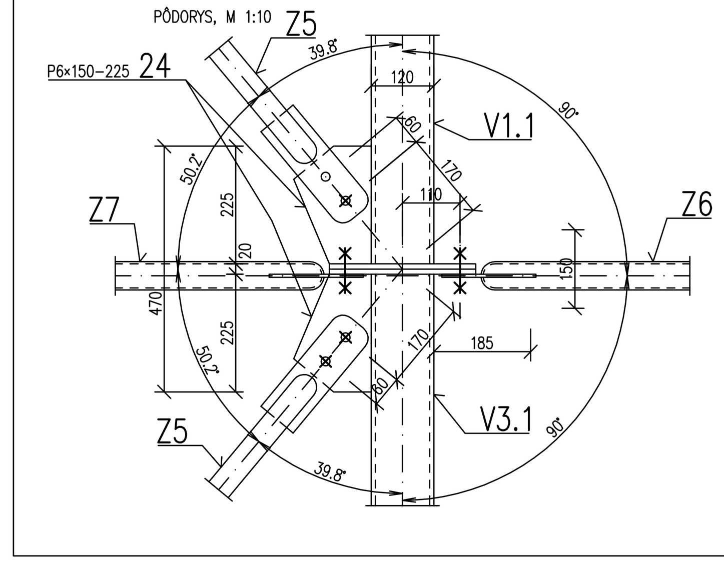

DETAIL E – PRIPOJENIA STUŽIDIEL VO VRCHOLE
PÔDORYS, M 1:10

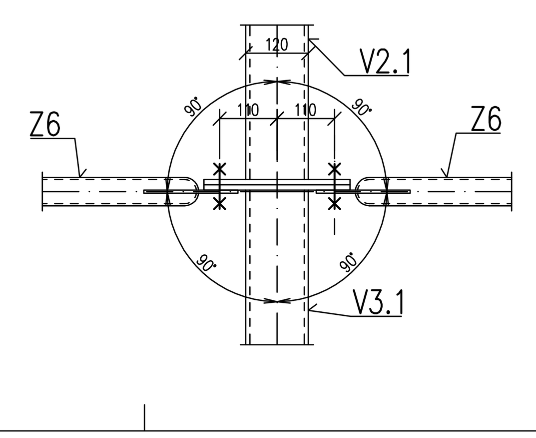

DETAIL F – PRIPOJENIA STUŽIDIEL
PÔDORYS, M 1:10

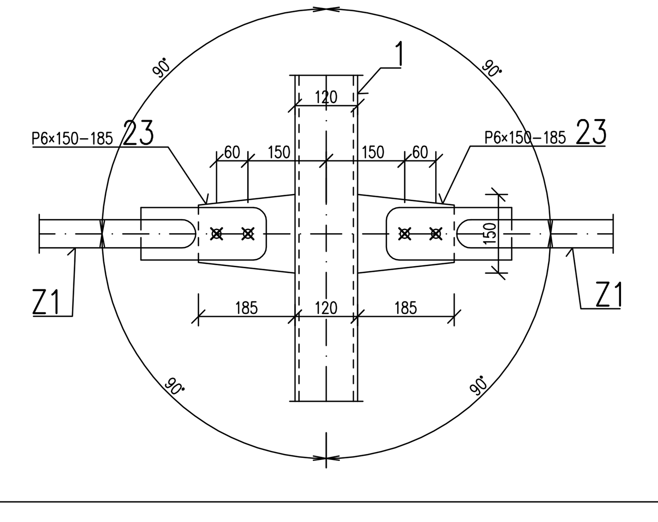

VÝKAZ OCELE – PRE 1 KS DIELCA

DIELEC	DIEL ČÍSLO	NÁZOV DIELCA	POČET (ks)	PRIEREZ	ROZMERY ŠÍRKA mm	HR. mm	DĹŽKA mm	CELKOVÁ DĹŽKA m	HMOTNOSŤ kg/ks kg/m	kg	OCEĽ ZNAČKA
T1	1	TRUBKA TRø 70x7	1	TRø	70	7.0	5970	5.970	10.88	64.954	STN 42 5715
	2	STYČNÝK.PLECH P6x140	4	P	140	6	355	1.420	6.594	9.363	STN 42 5310
		ZVARY								0.683	
		CELKOM 1 KS								75.000	

DIELEC	DIEL ČÍSLO	NÁZOV DIELCA	POČET (ks)	PRIEREZ	ROZMERY ŠÍRKA mm	HR. mm	DĹŽKA mm	CELKOVÁ DĹŽKA m	HMOTNOSŤ kg/ks kg/m	kg	OCEĽ ZNAČKA
V1	1	HORNÝ PÁS TR☐ 120x100x8	1	TR☐	120	8.0	10815	10.815	24.90	269.294	STN 42 5545
	2	SPODNÝ PÁS TRø 95x6	1	TRø	95	6.0	5850	5.850	13.17	77.045	STN 42 5715
	3	SPODNÝ PÁS TRø 95x5	1	TRø	95	5.0	4610	4.610	11.10	51.171	STN 42 5715
	4	DIAGONÁLA TRø 40x4	1	TRø	40	4	360	0.360	3.55	1.278	STN 42 5715
	5	DIAGONÁLA TRø 40x4	1	TRø	40	4	1040	1.040	3.55	3.692	STN 42 5715
	6	DIAGONÁLA TRø 40x4	1	TRø	40	4	720	0.720	3.55	2.556	STN 42 5715
	7	DIAGONÁLA TRø 40x4	1	TRø	40	4	1230	1.230	3.55	4.367	STN 42 5715
	8	DIAGONÁLA TRø 40x4	1	TRø	40	4	1070	1.070	3.55	3.799	STN 42 5715
	9	DIAGONÁLA TRø 40x4	1	TRø	40	4	1450	1.450	3.55	5.148	STN 42 5715
	10	DIAGONÁLA TRø 40x4	1	TRø	40	4	1430	1.430	3.55	5.077	STN 42 5715
	11	DIAGONÁLA TRø 40x5	1	TRø	40	5	1720	1.720	4.32	7.430	STN 42 5715
	12	DIAGONÁLA TRø 40x5	1	TRø	40	5	1780	1.780	4.32	7.690	STN 42 5715
	13	DIAGONÁLA TRø 40x4	1	TRø	40	4	1280	1.280	3.55	4.544	STN 42 5715
	14	DIAGONÁLA TRø 40x4	1	TRø	40	4	1160	1.160	3.55	4.118	STN 42 5715
	15	DIAGONÁLA TRø 40x4	1	TRø	40	4	1020	1.020	3.55	3.621	STN 42 5715
	16	DIAGONÁLA TRø 40x4	1	TRø	40	4	540	0.540	3.55	1.917	STN 42 5715
	17	ČELNÁ DOSKA P10x140	1	P	140	10	280	0.280	10.99	3.077	STN 42 5310
	18	STYČNÍK.PLECH P12x300	1	P	300	12	615	0.615	28.26	17.380	STN 42 5310
	19	ZARÁŽKA VÄZNÍC L120x80x8	10	L	120	8	100	1.000	12.16	12.160	STN 42 5545
	20	STYČNÍK.PLECH P6x185	4	P	185	6	225	0.900	8.714	7.843	STN 42 5310
	23	STYČNÍK.PLECH P6x150	2	P	150	6	185	0.370	7.065	2.614	STN 42 5310
	25	STYČNÍK.PLECH P10x200	1	P	200	10	160	0.160	15.7	2.512	STN 42 5310
	26	ÚLOŽNÝ PLECH P10x200	1	P	200	10	150	0.150	15.7	2.355	STN 42 5310
	27	VÝSTUHA P6x75	2	P	75	6	75	0.150	3.533	0.530	STN 42 5310
		ZVARY								8.782	
		CELKOM 1 KS								510.000	
V2	1	HORNÝ PÁS TR☐ 120x100x8	1	TR☐	120	8.0	10815	10.815	24.90	269.294	STN 42 5545
	2	SPODNÝ PÁS TRø 95x6	1	TRø	95	6.0	5850	5.850	13.17	77.045	STN 42 5715
	3	SPODNÝ PÁS TRø 95x5	1	TRø	95	5.0	4610	4.610	11.10	51.171	STN 42 5715
	4	DIAGONÁLA TRø 40x4	1	TRø	40	4	360	0.360	3.55	1.278	STN 42 5715
	5	DIAGONÁLA TRø 40x4	1	TRø	40	4	1040	1.040	3.55	3.692	STN 42 5715
	6	DIAGONÁLA TRø 40x4	1	TRø	40	4	720	0.720	3.55	2.556	STN 42 5715
	7	DIAGONÁLA TRø 40x4	1	TRø	40	4	1230	1.230	3.55	4.367	STN 42 5715
	8	DIAGONÁLA TRø 40x4	1	TRø	40	4	1070	1.070	3.55	3.799	STN 42 5715
	9	DIAGONÁLA TRø 40x4	1	TRø	40	4	1450	1.450	3.55	5.148	STN 42 5715
	10	DIAGONÁLA TRø 40x4	1	TRø	40	4	1430	1.430	3.55	5.077	STN 42 5715
	11	DIAGONÁLA TRø 40x5	1	TRø	40	5	1720	1.720	4.32	7.430	STN 42 5715
	12	DIAGONÁLA TRø 40x5	1	TRø	40	5	1780	1.780	4.32	7.690	STN 42 5715
	13	DIAGONÁLA TRø 40x4	1	TRø	40	4	1280	1.280	3.55	4.544	STN 42 5715
	14	DIAGONÁLA TRø 40x4	1	TRø	40	4	1160	1.160	3.55	4.118	STN 42 5715
	15	DIAGONÁLA TRø 40x4	1	TRø	40	4	1020	1.020	3.55	3.621	STN 42 5715
	16	DIAGONÁLA TRø 40x4	1	TRø	40	4	540	0.540	3.55	1.917	STN 42 5715
	17	ČELNÁ DOSKA P10x140	1	P	140	10	280	0.280	10.99	3.077	STN 42 5310
	18	STYČNÍK.PLECH P12x300	1	P	300	12	615	0.615	28.26	17.380	STN 42 5310
	19	ZARÁŽKA VÄZNÍC L120x80x8	10	L	120	8	100	1.000	12.16	12.160	STN 42 5545
	20	STYČNÍK.PLECH P6x185	4	P	185	6	225	0.900	8.714	7.843	STN 42 5310
	23	STYČNÍK.PLECH P6x150	2	P	150	6	185	0.370	7.065	2.614	STN 42 5310
	26	ÚLOŽNÝ PLECH P10x200	1	P	200	10	150	0.150	15.7	2.355	STN 42 5310
	28	STYČNÍK.PLECH P10x200	1	P	200	10	145	0.145	15.7	2.277	STN 42 5310
	29	VÝSTUHA P6x75	2	P	75	6	60	0.120	3.533	0.424	STN 42 5310
	30	ZARÁŽKA P15x30	1	P	30	15	200	0.200	3.533	0.707	STN 42 5310
		ZVARY								8.416	
		CELKOM 1 KS								510.000	

TIAHLO T1
POHĽAD BOČNÝ, M 1:10

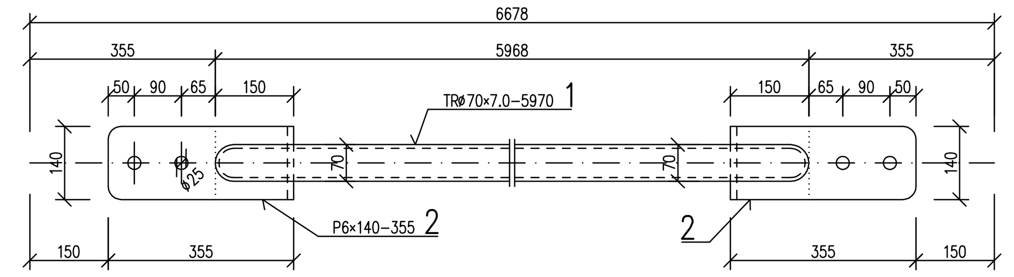

DETAIL PRIPOJENIA TIAHLA K VÄZNÍKOM
PÔDORYS, M 1:10

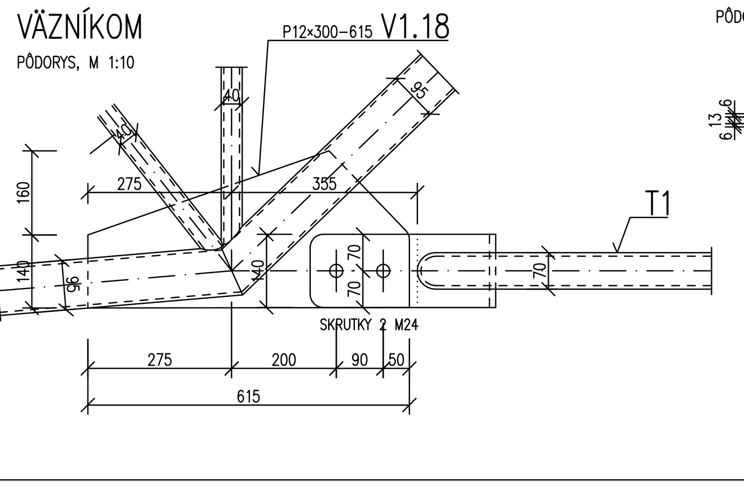

KONCOVÁ ÚPRAVA TIAHLA T1
PÔDORYS, M 1:10

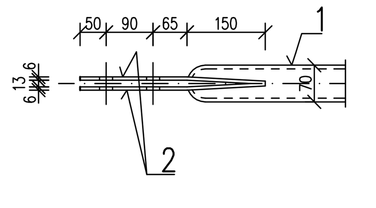

VÝKAZ OCELE – PRE 1 KS DIELCA

DIELEC	DIEL ČÍSLO	NÁZOV DIELCA	POČET (ks)	PRIEREZ	ROZMERY ŠÍRKA mm	HR. mm	DĹŽKA mm	CELKOVÁ DĹŽKA m	HMOTNOSŤ kg/ks kg/m	kg	OCEĽ ZNAČKA
V1ľ; V1p	1	HORNÝ PÁS TR☐ 120x100x8	1	TR☐	120	8.0	10815	10.815	24.90	269.294	STN 42 5545
	2	SPODNÝ PÁS TRø 95x6	1	TRø	95	6.0	5850	5.850	13.17	77.045	STN 42 5715
	3	SPODNÝ PÁS TRø 95x5	1	TRø	95	5.0	4610	4.610	11.10	51.171	STN 42 5715
	4	DIAGONÁLA TRø 40x4	1	TRø	40	4	360	0.360	3.55	1.278	STN 42 5715
	5	DIAGONÁLA TRø 40x4	1	TRø	40	4	1040	1.040	3.55	3.692	STN 42 5715
	6	DIAGONÁLA TRø 40x4	1	TRø	40	4	720	0.720	3.55	2.556	STN 42 5715
	7	DIAGONÁLA TRø 40x4	1	TRø	40	4	1230	1.230	3.55	4.367	STN 42 5715
	8	DIAGONÁLA TRø 40x4	1	TRø	40	4	1070	1.070	3.55	3.799	STN 42 5715
	9	DIAGONÁLA TRø 40x4	1	TRø	40	4	1450	1.450	3.55	5.148	STN 42 5715
	10	DIAGONÁLA TRø 40x4	1	TRø	40	4	1430	1.430	3.55	5.077	STN 42 5715
	11	DIAGONÁLA TRø 40x5	1	TRø	40	5	1720	1.720	4.32	7.430	STN 42 5715
	12	DIAGONÁLA TRø 40x5	1	TRø	40	5	1780	1.780	4.32	7.690	STN 42 5715
	13	DIAGONÁLA TRø 40x4	1	TRø	40	4	1280	1.280	3.55	4.544	STN 42 5715
	14	DIAGONÁLA TRø 40x4	1	TRø	40	4	1160	1.160	3.55	4.118	STN 42 5715
	15	DIAGONÁLA TRø 40x4	1	TRø	40	4	1020	1.020	3.55	3.621	STN 42 5715
	16	DIAGONÁLA TRø 40x4	1	TRø	40	4	540	0.540	3.55	1.917	STN 42 5715
	17	ČELNÁ DOSKA P10x140	1	P	140	10	280	0.280	10.99	3.077	STN 42 5310
	18	STYČNÍK.PLECH P12x300	1	P	300	12	615	0.615	28.26	17.380	STN 42 5310
	19	ZARÁŽKA VÄZNÍC L120x80x8	10	L	120	8	100	1.000	12.16	12.160	STN 42 5545
	20	STYČNÍK.PLECH P6x185	1	P	185	6	225	0.225	8.714	1.961	STN 42 5310
	21	STYČNÍK.PLECH P6x185	1	P	185	6	430	0.430	8.714	3.747	STN 42 5310
	22	STYČNÍK.PLECH P6x185	1	P	185	6	470	0.470	8.714	4.096	STN 42 5310
	24	STYČNÍK.PLECH P6x150	1	P	150	6	225	0.225	7.065	1.590	STN 42 5310
	25	STYČNÍK.PLECH P10x200	1	P	200	10	160	0.160	15.7	2.512	STN 42 5310
	26	ÚLOŽNÝ PLECH P10x200	1	P	200	10	150	0.150	15.7	2.355	STN 42 5310
	27	VÝSTUHA P6x75	2	P	75	6	75	0.150	3.533	0.530	STN 42 5310
		ZVARY								7.845	
		CELKOM 1 KS								510.000	
V2ľ; V2p	1	HORNÝ PÁS TR☐ 120x100x8	1	TR☐	120	8.0	10815	10.815	24.90	269.294	STN 42 5545
	2	SPODNÝ PÁS TRø 95x6	1	TRø	95	6.0	5850	5.850	13.17	77.045	STN 42 5715
	3	SPODNÝ PÁS TRø 95x5	1	TRø	95	5.0	4610	4.610	11.10	51.171	STN 42 5715
	4	DIAGONÁLA TRø 40x4	1	TRø	40	4	360	0.360	3.55	1.278	STN 42 5715
	5	DIAGONÁLA TRø 40x4	1	TRø	40	4	1040	1.040	3.55	3.692	STN 42 5715
	6	DIAGONÁLA TRø 40x4	1	TRø	40	4	720	0.720	3.55	2.556	STN 42 5715
	7	DIAGONÁLA TRø 40x4	1	TRø	40	4	1230	1.230	3.55	4.367	STN 42 5715
	8	DIAGONÁLA TRø 40x4	1	TRø	40	4	1070	1.070	3.55	3.799	STN 42 5715
	9	DIAGONÁLA TRø 40x4	1	TRø	40	4	1450	1.450	3.55	5.148	STN 42 5715
	10	DIAGONÁLA TRø 40x4	1	TRø	40	4	1430	1.430	3.55	5.077	STN 42 5715
	11	DIAGONÁLA TRø 40x5	1	TRø	40	5	1720	1.720	4.32	7.430	STN 42 5715
	12	DIAGONÁLA TRø 40x5	1	TRø	40	5	1780	1.780	4.32	7.690	STN 42 5715
	13	DIAGONÁLA TRø 40x4	1	TRø	40	4	1280	1.280	3.55	4.544	STN 42 5715
	14	DIAGONÁLA TRø 40x4	1	TRø	40	4	1160	1.160	3.55	4.118	STN 42 5715
	15	DIAGONÁLA TRø 40x4	1	TRø	40	4	1020	1.020	3.55	3.621	STN 42 5715
	16	DIAGONÁLA TRø 40x4	1	TRø	40	4	540	0.540	3.55	1.917	STN 42 5715
	17	ČELNÁ DOSKA P10x140	1	P	140	10	280	0.280	10.99	3.077	STN 42 5310
	18	STYČNÍK.PLECH P12x300	1	P	300	12	615	0.615	28.26	17.380	STN 42 5310
	19	ZARÁŽKA VÄZNÍC L120x80x8	10	L	120	8	100	1.000	12.16	12.160	STN 42 5545
	20	STYČNÍK.PLECH P6x185	1	P	185	6	225	0.225	8.714	1.961	STN 42 5310
	21	STYČNÍK.PLECH P6x185	1	P	185	6	430	0.430	8.714	3.747	STN 42 5310
	22	STYČNÍK.PLECH P6x185	1	P	185	6	470	0.470	8.714	4.096	STN 42 5310
	24	STYČNÍK.PLECH P6x150	1	P	150	6	225	0.225	7.065	1.590	STN 42 5310
	26	ÚLOŽNÝ PLECH P10x200	1	P	200	10	150	0.150	15.7	2.355	STN 42 5310
	28	STYČNÍK.PLECH P10x200	1	P	200	10	145	0.145	15.7	2.277	STN 42 5310
	29	VÝSTUHA P6x75	2	P	75	6	60	0.120	3.533	0.424	STN 42 5310
	30	ZARÁŽKA P15x30	1	P	30	15	200	0.200	3.533	0.707	STN 42 5310
		ZVARY								7.479	
		CELKOM 1 KS								510.000	

VÝKAZ OCELE – PRE 1 KS DIELCA

DIELEC	DIEL ČÍSLO	NÁZOV DIELCA	POČET (ks)	PRIEREZ	ROZMERY ŠÍRKA mm	HR. mm	DĹŽKA mm	CELKOVÁ DĹŽKA m	HMOTNOSŤ kg/ks kg/m	kg	OCEĽ ZNAČKA
V3ľ; V3p	1	HORNÝ PÁS TR☐ 120x100x8	1	TR☐	120	8.0	10815	10.815	24.90	269.294	STN 42 5545
	2	SPODNÝ PÁS TRø 95x6	1	TRø	95	6.0	5850	5.850	13.17	77.045	STN 42 5715
	3	SPODNÝ PÁS TRø 95x5	1	TRø	95	5.0	4610	4.610	11.10	51.171	STN 42 5715
	4	DIAGONÁLA TRø 40x4	1	TRø	40	4	360	0.360	3.55	1.278	STN 42 5715
	5	DIAGONÁLA TRø 40x4	1	TRø	40	4	1040	1.040	3.55	3.692	STN 42 5715
	6	DIAGONÁLA TRø 40x4	1	TRø	40	4	720	0.720	3.55	2.556	STN 42 5715
	7	DIAGONÁLA TRø 40x4	1	TRø	40	4	1230	1.230	3.55	4.367	STN 42 5715
	8	DIAGONÁLA TRø 40x4	1	TRø	40	4	1070	1.070	3.55	3.799	STN 42 5715
	9	DIAGONÁLA TRø 40x4	1	TRø	40	4	1450	1.450	3.55	5.148	STN 42 5715
	10	DIAGONÁLA TRø 40x4	1	TRø	40	4	1430	1.430	3.55	5.077	STN 42 5715
	11	DIAGONÁLA TRø 40x5	1	TRø	40	5	1720	1.720	4.32	7.430	STN 42 5715
	12	DIAGONÁLA TRø 40x5	1	TRø	40	5	1780	1.780	4.32	7.690	STN 42 5715
	13	DIAGONÁLA TRø 40x4	1	TRø	40	4	1280	1.280	3.55	4.544	STN 42 5715
	14	DIAGONÁLA TRø 40x4	1	TRø	40	4	1160	1.160	3.55	4.118	STN 42 5715
	15	DIAGONÁLA TRø 40x4	1	TRø	40	4	1020	1.020	3.55	3.621	STN 42 5715
	16	DIAGONÁLA TRø 40x4	1	TRø	40	4	540	0.540	3.55	1.917	STN 42 5715
	17	ČELNÁ DOSKA P10x140	1	P	140	10	280	0.280	10.99	3.077	STN 42 5310
	18	STYČNÍK.PLECH P12x300	1	P	300	12	615	0.615	28.26	17.380	STN 42 5310
	19	ZARÁŽKA VÄZNÍC L120x80x8	10	L	120	8	100	1.000	12.16	12.160	STN 42 5545
	20	STYČNÍK.PLECH P6x185	3	P	185	6	225	0.675	8.714	5.882	STN 42 5310
	21	STYČNÍK.PLECH P6x185	1	P	185	6	430	0.430	8.714	3.747	STN 42 5310
	22	STYČNÍK.PLECH P6x185	1	P	185	6	470	0.470	8.714	4.096	STN 42 5310
	23	STYČNÍK.PLECH P6x150	1	P	150	6	185	0.185	7.065	1.307	STN 42 5310
	24	STYČNÍK.PLECH P6x150	1	P	150	6	225	0.225	7.065	1.590	STN 42 5310
	25	STYČNÍK.PLECH P10x200	1	P	200	10	160	0.160	15.7	2.512	STN 42 5310
	26	ÚLOŽNÝ PLECH P10x200	1	P	200	10	150	0.150	15.7	2.355	STN 42 5310
	27	VÝSTUHA P6x75	2	P	75	6	75	0.150	3.533	0.530	STN 42 5310
		ZVARY								7.617	
		CELKOM 1 KS								515.000	
V4ľ; V4p	1	HORNÝ PÁS TR☐ 120x100x8	1	TR☐	120	8.0	10815	10.815	24.90	269.294	STN 42 5545
	2	SPODNÝ PÁS TRø 95x6	1	TRø	95	6.0	5850	5.850	13.17	77.045	STN 42 5715
	3	SPODNÝ PÁS TRø 95x5	1	TRø	95	5.0	4610	4.610	11.10	51.171	STN 42 5715
	4	DIAGONÁLA TRø 40x4	1	TRø	40	4	360	0.360	3.55	1.278	STN 42 5715
	5	DIAGONÁLA TRø 40x4	1	TRø	40	4	1040	1.040	3.55	3.692	STN 42 5715
	6	DIAGONÁLA TRø 40x4	1	TRø	40	4	720	0.720	3.55	2.556	STN 42 5715
	7	DIAGONÁLA TRø 40x4	1	TRø	40	4	1230	1.230	3.55	4.367	STN 42 5715
	8	DIAGONÁLA TRø 40x4	1	TRø	40	4	1070	1.070	3.55	3.799	STN 42 5715
	9	DIAGONÁLA TRø 40x4	1	TRø	40	4	1450	1.450	3.55	5.148	STN 42 5715
	10	DIAGONÁLA TRø 40x4	1	TRø	40	4	1430	1.430	3.55	5.077	STN 42 5715
	11	DIAGONÁLA TRø 40x5	1	TRø	40	5	1720	1.720	4.32	7.430	STN 42 5715
	12	DIAGONÁLA TRø 40x5	1	TRø	40	5	1780	1.780	4.32	7.690	STN 42 5715
	13	DIAGONÁLA TRø 40x4	1	TRø	40	4	1280	1.280	3.55	4.544	STN 42 5715
	14	DIAGONÁLA TRø 40x4	1	TRø	40	4	1160	1.160	3.55	4.118	STN 42 5715
	15	DIAGONÁLA TRø 40x4	1	TRø	40	4	1020	1.020	3.55	3.621	STN 42 5715
	16	DIAGONÁLA TRø 40x4	1	TRø	40	4	540	0.540	3.55	1.917	STN 42 5715
	17	ČELNÁ DOSKA P10x140	1	P	140	10	280	0.280	10.99	3.077	STN 42 5310
	18	STYČNÍK.PLECH P12x300	1	P	300	12	615	0.615	28.26	17.380	STN 42 5310
	19	ZARÁŽKA VÄZNÍC L120x80x8	10	L	120	8	100	1.000	12.16	12.160	STN 42 5545
	20	STYČNÍK.PLECH P6x185	3	P	185	6	225	0.675	8.714	5.882	STN 42 5310
	21	STYČNÍK.PLECH P6x185	1	P	185	6	430	0.430	8.714	3.747	STN 42 5310
	22	STYČNÍK.PLECH P6x185	1	P	185	6	470	0.470	8.714	4.096	STN 42 5310
	23	STYČNÍK.PLECH P6x150	1	P	150	6	185	0.185	7.065	1.307	STN 42 5310
	24	STYČNÍK.PLECH P6x150	1	P	150	6	225	0.225	7.065	1.590	STN 42 5310
	26	ÚLOŽNÝ PLECH P10x200	1	P	200	10	150	0.150	15.7	2.355	STN 42 5310
	28	STYČNÍK.PLECH P10x200	1	P	200	10	145	0.145	15.7	2.277	STN 42 5310
	29	VÝSTUHA P6x75	2	P	75	6	60	0.120	3.533	0.424	STN 42 5310
	30	ZARÁŽKA P15x30	1	P	30	15	200	0.200	3.533	0.707	STN 42 5310
		ZVARY								7.251	
		CELKOM 1 KS								515.000	

MONTÁŽNE SPOJE – SKRUTKY PRESNÉ 10.9 – STN 02 1101

HORNÝ PÁS
SKRUTKY 4 M16x60
MATICE 4 M16
PODLOŽKY PRE 4 M16
DOLNÝ PÁS – TIAHLO, JEDNA STRANA
SKRUTKY 2 M24x60
MATICE 2 M24
PODLOŽKY PRE 2 M24

VALCOVANÁ A PLOCHÁ OCEĽ S235 (11 373)
TRIEDA ZHOTOVENIA EXC2, STUPEŇ KORÓZNEJ AGRESIVITY C3
OCHRANNÉ NÁTERY:
SYNTETICKÉ, 1× ZÁKLADNÝ, 2× KRYCÍ

VÄZNÍK V3ľ* JE SKRÁTENÝ O KONZOLOVITÉ VYLOŽENIE ZA PODPOROU

GENERÁLNY PROJEKTANT		PROJEKTANT ČASTI – STATIKA		
studio PROJEKT ARCHITEKTONICKÁ KANCELÁRIA PALKOVIČOVA 13, 821 08 BRATISLAVA TEL. 02 / 4445 7011 * E-MAIL:0907793371@ORANGEMAIL.sk		ING. JOZEF AUGUSTÍN Autorizovaný stav. inžinier Slov. komory stav. inž. v kategórii statika stavieb BRATISLAVA, Astrová 6		
AUTOR PROJEKTU A HLAVNÝ INŽINIER PROJEKTU		ZODPOV. PROJ.	VYPRACOVAL	
ING. ARCH. BEÁTA ŠTEFANCOVÁ, ING. ROMAN ŠTEFANEC		ING. J. AUGUSTÍN	ING. J. AUGUSTÍN	
NÁZOV STAVBY, MIESTO : ZNÍŽENIE ENERGETICKEJ NÁROČNOSTI ADMINISTRATÍVNEJ BUDOVY OBCI HABOVKA – ČASŤ ZMENA STRECHY		ZÁK. ČÍSLO	08–2008	
		ARCHÍVNE ČÍSLO	03–2008	
INVESTOR :	PBECNÝ ÚRAD HABOVKA	MERÍTKO	1:25;10	
STATIKA	OBSAH VÝKRESU : VÄZNÍKY V1; 2; 1ľ; 1p; 2ľ; 2p; 3ľ; 3p; 4ľ; 4p; TIAHLO T1	STUPEŇ	DRS	Č. VÝKR.
		FORMÁT A 4	10	5
		DÁTUM	03. 2008	